OBJASNIENIA SYMBOLI I ZNAKÓW UŻYTYCH W PRZEKROJACH

Symbole geotechniczne wybranych gruntów wg normy PN - 86/B - 02480

GRUNTY NASYPOWE

nB	nasyp budowlany	C - gruz ceglany	+ domieszki
nN	nasyp niekontrolowany	B - gruz betonowy	// przewarswtienia
		żl - żużel	/ na pograniczu
			( ) uzupełnienia
			4 numer otworu
			52,7 rzędna otworu

GRUNTY ORGANICZNE RODZIME

H	grunt próchniczy	$2\% < I_{om} < 5\%$
Nm	namuł	$5\% < I_{om} < 30\%$
T	torf	$30\% < I_{om}$

GRUNTY MINERALNE RODZIME

KO, K	otoczaki, kamienie	kamieniste	
Ż	żwir	gruboziarniste	
Żg	żwir gliniasty	gruboziarniste	
Po	pospółka	gruboziarniste	
Pog	pospółka gliniasta	gruboziarniste	
Pr	piasek gruby	drobnoziarniste	niespoiste
Ps	piasek średni	drobnoziarniste	niespoiste
Pd	piasek drobny	drobnoziarniste	niespoiste
Pπ	piasek pylasty	drobnoziarniste	niespoiste
Pg	piasek gliniasty	drobnoziarniste, spoiste	
Πp	pył piaszczysty	drobnoziarniste, spoiste	
Π	pył	drobnoziarniste, spoiste	
Gp	glina piaszczysta	drobnoziarniste, spoiste	
G	glina	drobnoziarniste, spoiste	
Gπ	glina pylasta	drobnoziarniste, spoiste	
Gpz	glina piaszczysta zwięzła	drobnoziarniste, spoiste	
Gπz	glina pylasta zwięzła	drobnoziarniste, spoiste	
Ip	ił piaszczysty	drobnoziarniste, spoiste	
I	ił	drobnoziarniste, spoiste	
Iπ	ił pylasty	drobnoziarniste, spoiste	

GRUNTY NIEOBJĘTE NORMĄ

kr	kreda	młode osady
gy	gytia	jeziorne
cb	węgiel brunatny	
Gb	gleba	
CaCO3	węglan wapnia	

OZNACZENIE WODY W OTWORZE

- · - · - · ·	wyinterpretowany max poziom wody gruntowej
▼2,5	ustabilizowany poziom wody gr. [m p.p.t.]
□ 7,1	nawiercony poziom wody gr. [m p.p.t.]
~~	sączenia wód gruntowych

OZNACZENIA STANU GRUNTY

I_D=0,5	stopień zagęszczenia
I_L=0,2	stopień plastyczności

INNE OZNACZENIA

II	nr warstwy geotechnicznej
⌒	podstawowe granice litologiczno - geotechniczne
N - S	kierunek linii przekroju geotechnicznego

EKO - GEO
Andrzej Piotrowski
ul. Kozierowskiego 30
71-106 Szczecin

A - A'

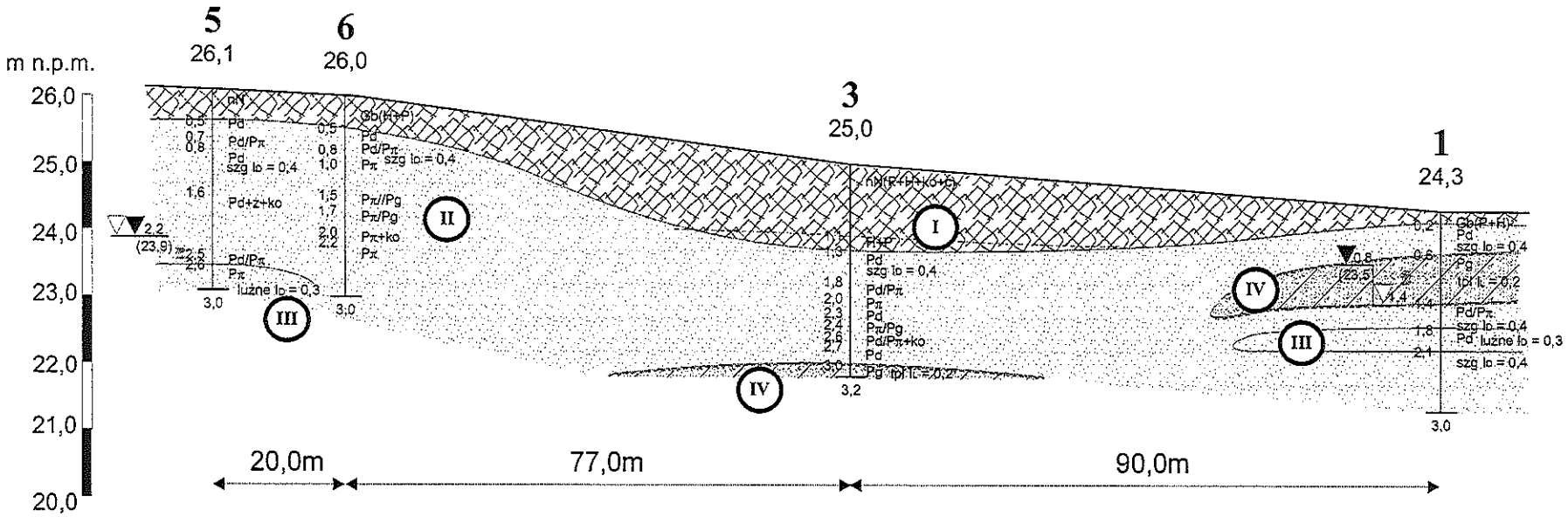

RYS. NR. 3	SKALA POZIOMA
PRZEKRÓJ GEOTECHNICZNY	1:1000

TEMAT Ciąg komunikacyjny pomiędzy ul. Bracką, a ul. Łukasińskiego (fragment tzw. małej obwodnicy zachodniej) w Szczecinie

LOKALIZACJA
Szczecin, ul. Bracka / Łukasińskiego

EKO - GEO
Andrzej Piotrowski
ul. Kozierowskiego 30
71-106 Szczecin

B - B'

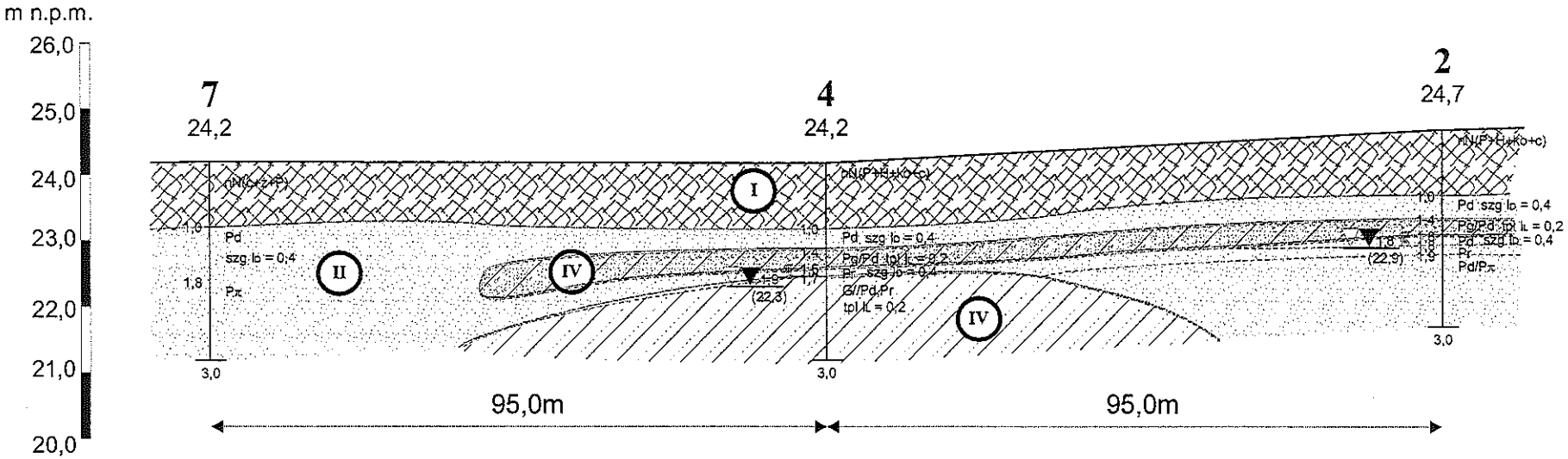

RYS. NR. 4	SKALA POZIOMA
PRZEKRÓJ GEOTECHNICZNY	1:1000

TEMAT Ciąg komunikacyjny pomiędzy ul. Bracką, a ul. Łukasińskiego (fragment tzw. małej obwodnicy zachodniej) w Szczecinie

LOKALIZACJA
Szczecin, ul. Bracka / Łukasińskiego

EKO - GEO
Andrzej Piotrowski
ul. Kozierowskiego 30
71-106 Szczecin

C - C'

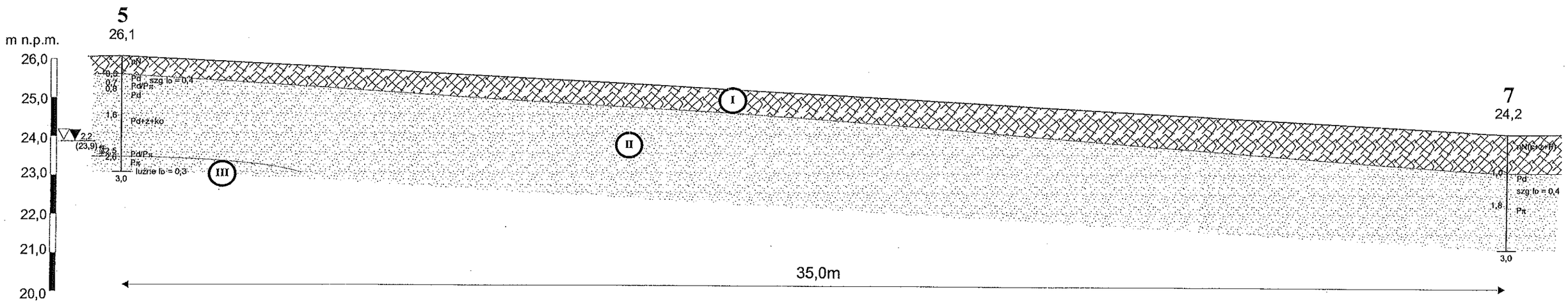

RYS. NR. 5	SKALA POZIOMA
PRZEKRÓJ GEOTECHNICZNY	1:100
TEMAT Ciąg komunikacyjny pomiędzy ul. Bracką, a ul. Łukasińskiego (fragment tzw. małej obwodnicy zachodniej) w Szczecinie	
LOKALIZACJA Szczecin, ul. Bracka / Łukasińskiego	

EKO - GEO
Andrzej Piotrowski
ul. Kozierowskiego 30
71-106 Szczecin

D - D'

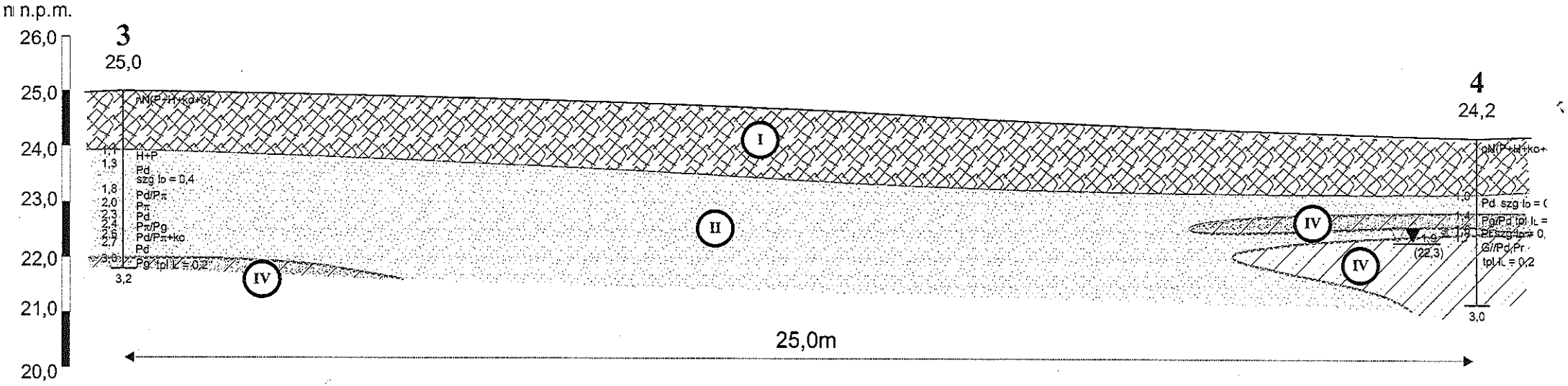

RYS. NR. 6 PRZEKRÓJ GEOTECHNICZNY	SKALA POZIOMA 1:100
TEMAT Ciąg komunikacyjny pomiędzy ul. Bracką, a ul. Łukasińskiego (fragment tzw. małej obwodnicy zachodniej) w Szczecinie	
LOKALIZACJA Szczecin, ul. Bracka / Łukasińskiego	

E - E'

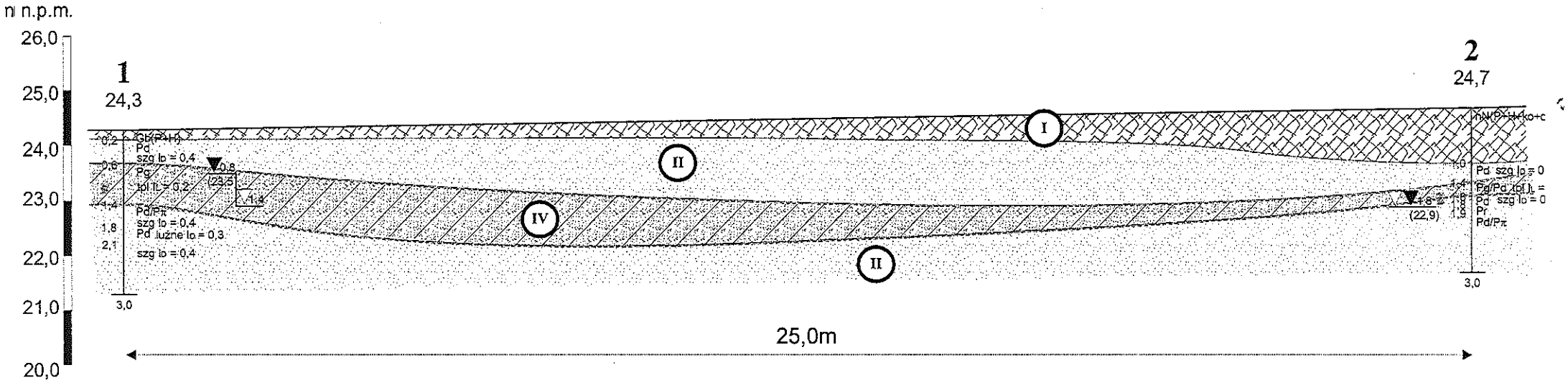

RYS. NR. 7 PRZEKRÓJ GEOTECHNICZNY	SKALA POZIOMA 1:100
TEMAT Ciąg komunikacyjny pomiędzy ul. Bracką, a ul. Łukasińskiego (fragment tzw. małej obwodnicy zachodniej) w Szczecinie	
LOKALIZACJA Szczecin, ul. Bracka / Łukasińskiego	

KARTA DOKUMENTACYJNA OTWORU WIERTNICZEGO

DATA: styczeń'06
RZĘDNA: 24,3
NR OTWORU: 1

EKO - GEO
Andrzej Piotrowski
ul. Kozierowskiego 30
71-106 Szczecin

TEMAT: Ciąg komunikacyjny pomiędzy ul.Bracka/Łukasińskiego (fragment tzw. Małej Obwodnicy Zachodniej) w Szczecinie

LOKALIZACJA: **Sz-n, ul.Bracka/Łukasńskiego**

głębokość [m p.p.t.]	miejsca pobrania próbek	przejawy wód gruntow.	przelot warstwy	miąż-szość	profil litologiczny, nr warstwy	opis makroskopowy: rodzaj gruntu, barwa	wilgotność	ilość wał.	stan gruntu	$CaCO_3$	geneza i stratygrafia
			0,2	0,2	Gb	Gleba, humus z piaskiem, brunatna;	w		luźne		^{N}Q
				0,4	Pd	Piasek drobny, szary;			szg I_D=0,4		$^{fg}Q_p$
		0,8 (23,5)	0,6	0,8	Pg	Piasek gliniasty, żółto-brązowo-zielony;	nw		tpl I_L=0,2		$^{g}Q_p$
1,0		1,4	1,4	0,4	Pd/Pπ	Piasek drobny przew. piaskiem pylastym, szaro-brązowym;			szg I_D=0,4		$^{fg}Q_p$
2,0			1,8	0,3	Pd	Piasek drobny, szary;			szg I_D=0,4		
			2,1	0,9	Pd	Piasek drobny, szary;			szg I_D=0,4		
3,0											

KARTA DOKUMENTACYJNA OTWORU WIERTNICZEGO

DATA: styczeń'06
RZĘDNA: 24,7
NR OTWORU: 2

EKO - GEO
Andrzej Piotrowski
ul. Kozierowskiego 30
71-106 Szczecin

TEMAT: Ciąg komunikacyjny pomiędzy ul.Bracka/Łukasińskiego (fragment tzw. Małej Obwodnicy Zachodniej) w Szczecinie

LOKALIZACJA: **Sz-n, ul.Bracka/Łukasńskiego**

głębokość [m p.p.t.]	miejsca pobrania próbek	przejawy wód gruntow.	przelot warstwy	miąż-szość	profil litologiczny, nr warstwy	opis makroskopowy: rodzaj gruntu, barwa	wilgotność	ilość wał.	stan gruntu	$CaCO_3$	geneza i stratygrafia
				1,0	nN	Nasyp niekontrolowany;	w		luźne		^{N}Q
1,0			1,0	0,4	Pd	Piasek drobny, szary;			szg I_D=0,4		$^{fg}Q_p$
			1,4	0,2	Pg/Pd	Pias. gli. przew. pias. drob., żół.-brąz.-ziel.;			I_L=0,2		$^{g}Q_p$
		1,8 (22,9)	1,6	0,2	Pd	Piasek drobny, szary;			szg I_D=0,4		$^{fg}Q_p$
2,0			1,8	0,1	Pr	Piasek różnoziarnisty, rudy;	nw				
			1,9	1,1	Pd/Pπ	Piasek drobny przewarstwiony piaskiem pylastym, szary;					
3,0											

KARTA DOKUMENTACYJNA OTWORU WIERTNICZEGO

DATA: styczeń'06
RZĘDNA: 25,0
NR OTWORU: 3

EKO - GEO
Andrzej Piotrowski
ul. Kozierowskiego 30
71-106 Szczeln

TEMAT: Ciąg komunikacyjny pomiędzy ul.Bracka/Łukasińskiego (fragment tzw. Małej Obwodnicy Zachodniej) w Szczecinie

LOKALIZACJA: **Sz-n, ul.Bracka/Łukasńskiego**

głębokość [m p.p.t.]	miejsca pobrania próbek	przejawy wód gruntow.	przelot warstwy	miąż-szość	profil litologiczny, nr warstwy	opis makroskopowy: rodzaj gruntu, barwa	wilgotność	ilość wal.	stan gruntu	$CaCO_3$	geneza i stratygrafia
				1,0	nN	Nasyp niekontrolowany;	mw		luźne		^{N}Q
1,0			1,1	0,2	H+P	Humus z piaskiem (stary poziom glebowy);					
			1,3	0,5	Pd	Piasek drobny, j.żółty;			szg ID=0,4		$^{fg}Q_p$
			1,8	0,2	Pd/Pπ	Pias.drob.przew.pias.pyl., c.żółty;	w				
2,0			2,0	0,3	Pπ	Piasek pylasty, j.brązowo-szary;					
			2,3	0,1	Pd	Piasek drobny, c.żółty;					
			2,4	0,2	Pπ/Pg	Pias.pyl.przew.pias.gliniastym, c.żółty;					
			2,6	0,1	Pd/Pπ	Pias.drob.przew.pias.pyl.z kam., j.brązowy;					
			2,7	0,3	Pd	Piasek drobny, c.żółty;					
3,0			3,0	0,2	Pg	Piasek gliniasty, c.żółty;			IL=0,2		$^{g}Q_p$

KARTA DOKUMENTACYJNA OTWORU WIERTNICZEGO

DATA: styczeń'06
RZĘDNA: 24,2
NR OTWORU: 4

EKO - GEO
Andrzej Piotrowski
ul. Kozierowskiego 30
71-106 Szczeln

TEMAT: Ciąg komunikacyjny pomiędzy ul.Bracka/Łukasińskiego (fragment tzw. Małej Obwodnicy Zachodniej) w Szczecinie

LOKALIZACJA: **Sz-n, ul.Bracka/Łukasńskiego**

głębokość [m p.p.t.]	miejsca pobrania próbek	przejawy wód gruntow.	przelot warstwy	miąż-szość	profil litologiczny, nr warstwy	opis makroskopowy: rodzaj gruntu, barwa	wilgotność	ilość wal.	stan gruntu	$CaCO_3$	geneza i stratygrafia
				1,0	nN	Nasyp niekontrolowany;	w		luźne		^{N}Q
1,0			1,0	0,4	Pd	Piasek drobny, szary;			szg ID=0,4		$^{fg}Q_p$
			1,4	0,2	Pg/Pd	Pias. gli. przew. pias. drob., szaro-brązowy;			IL=0,2		$^{g}Q_p$ / $^{fg}Q_p$
			1,6	0,1	Pr	Piasek różnoziarnisty, rudy;	m		ID=0,4		
		1,9 (22,3)	1,7	1,3	G// Pd,Pr	Glina lekko przewarstwiona piaskiem drobnym i piaskiem różnoziarnistym, szara;	nw		tpl IL=0,2		$^{g}Q_p$
2,0											
3,0											

KARTA DOKUMENTACYJNA OTWORU WIERTNICZEGO

DATA: styczeń'06
RZĘDNA: 26,1
NR OTWORU: 5

EKO - GEO
Andrzej Piotrowski
ul. Kozierowskiego 30
71-106 Szczecin

TEMAT: Ciąg komunikacyjny pomiędzy ul.Bracka/Łukasińskiego (fragment tzw. Małej Obwodnicy Zachodniej) w Szczecinie

LOKALIZACJA: **Sz-n, ul.Bracka/Łukasńskiego**

głębokość [m p.p.t.]	miejsca pobrania próbek	przejawy wód gruntow.	przelot warstwy	miąż-szość	profil litologiczny, nr warstwy	opis makroskopowy: rodzaj gruntu, barwa	wilgotność	ilość wał.	stan gruntu	$CaCO_3$	geneza i stratygrafia
				0,5	nN	Nasyp niekontrolowany;	w		luźne		^{N}Q
			0,5	0,2	Pd	Piasek drobny, j.żółty;			szg I_D=0,4		$^{fg}Q_p$
			0,7	0,1	Pd/Pπ	Piasek drobny przew. pias. pylastym,brąz.;					
1,0			0,8	0,8	Pd	Piasek drobny, żółty;					
			1,6	0,9	Pd	Piasek drobny, żółty ze żwirem i kamieniami;					
2,0		▽▼ 2,2 (23,9)					nw				
			2,5	0,1	Pd/Pπ	Piasek drobny przew. pias. pylastym,brąz.;	m		luźne		
			2,6	0,4	Pπ	Piasek pylasty, brązowy;					
3,0											

KARTA DOKUMENTACYJNA OTWORU WIERTNICZEGO

DATA: styczeń'06
RZĘDNA: 26,0
NR OTWORU: 6

EKO - GEO
Andrzej Piotrowski
ul. Kozierowskiego 30
71-106 Szczecin

TEMAT: Ciąg komunikacyjny pomiędzy ul.Bracka/Łukasińskiego (fragment tzw. Małej Obwodnicy Zachodniej) w Szczecinie

LOKALIZACJA: **Sz-n, ul.Bracka/Łukasńskiego**

głębokość [m p.p.t.]	miejsca pobrania próbek	przejawy wód gruntow.	przelot warstwy	miąż-szość	profil litologiczny, nr warstwy	opis makroskopowy: rodzaj gruntu, barwa	wilgotność	ilość wał.	stan gruntu	$CaCO_3$	geneza i stratygrafia
				0,5	nN	Nasyp niekontrolowany;	w		luźne		^{N}Q
			0,5	0,3	Pd	Piasek drobny, j.żółty;			szg I_D=0,4		$^{fg}Q_p$
			0,8	0,2	Pd/Pπ	Piasek drobny przew. pias. pylastym,brąz.;					
1,0			1,0	0,5	Pπ	Piasek pylasty, brązowy;					
			1,5	0,2	Pπ//Pg	Piasek pylasty lekko przew. piaskiem glin.;					
			1,7	0,3	Pπ/Pg	Piasek pylasty przew. piaskiem gliniastym;					
2,0			2,0	0,2	Pπ	Piasek pylasty, brązowy z kamieniami;					
			2,2	0,8	Pπ	Piasek pylasty, brązowy;					
3,0											

KARTA DOKUMENTACYJNA OTWORU WIERTNICZEGO

DATA: styczeń'06

RZĘDNA: 24,2

NR OTWORU: **7**

EKO - GEO
Andrzej Piotrowski
ul. Kozierowskiego 30
71-106 Szczecin

TEMAT: **Ciąg komunikacyjny pomiędzy ul.Bracka/Łukasińskiego (fragment tzw. Małej Obwodnicy Zachodniej) w Szczecinie**

LOKALIZACJA: **Sz-n, ul.Bracka/Łukasńskiego**

głębokość [m p.p.t.]	miejsca pobrania próbek	przejawy wód gruntow.	przelot warstwy	miąż-szość	profil litologiczny, nr warstwy	opis makroskopowy: rodzaj gruntu, barwa	wilgotność	ilość wał.	stan gruntu	$CaCO_3$	geneza i stratygrafia
1,0			1,0	1,0	nN	Nasyp niekontrolowany (gruz i kamienie);	w		luźne		^{N}Q
2,0			1,8	0,8	Pd	Piasek drobny, żółty;			szg Id=0,4		$^{fg}Q_p$
3,0				1,2	Pt	Piasek pylasty, brązowy;					